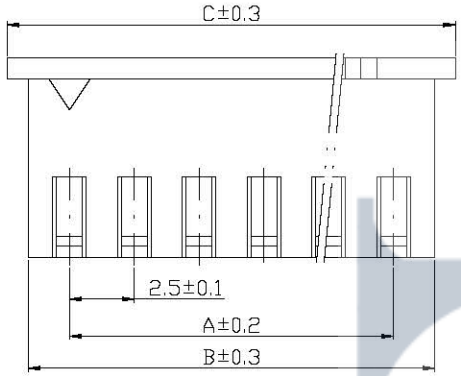

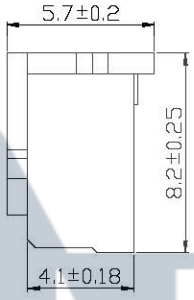

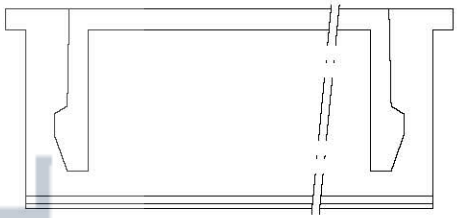

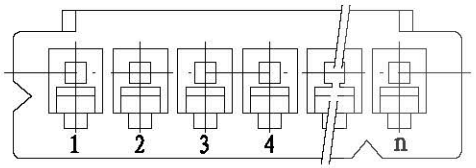

C	7.3	9.8	12.3	14.8	17.4	19.8	22.3	24.8	27.3	30.2	32.7	35.2	37.7	40.2	42.7	45.2	47.7	50.2	52.7
B	5.7	8.2	10.7	13.2	15.7	18.2	20.7	23.2	25.7	28.4	30.9	33.4	35.9	38.4	40.9	43.4	45.9	48.4	50.9
A	2.5	5.0	7.5	10.0	12.5	15.0	17.5	20.0	22.5	25.2	27.7	30.2	32.7	35.2	37.7	40.2	42.7	45.2	47.7
孔数	2	3	4	5	6	7	8	9	10	11	12	13	14	15	16	17	18	19	20

借(通)用件登记
描 图
描 校
旧底图总号
底图总号
签 字
日 期

标记	处数	更改文件号	签字	日期
设 计	赵建丽	标准化		
校 对		审 定		
审 核		批 准		
工 艺		日 期	2011.8.1	

图样标记	视图	重量	比例
			5:1
共 1 页	第 1 页		

材料 尼龙(UL94V-2)

浙江红星电业有限公司

NIHARTRONICS

TJC3系列外形图